Nesguel mamparas de baño

Nesguel mamparas de baño

INDEX

CORREDERA / DESLIZANTE
P.05

Línea
LUSSO P.06

P.6 **Arredi**
P.7 **Ciani**
P.07 **Passeti**
P.09 **Pensi**
P.11 **Rossato**
P.12 **Tassone**
P.13 **Bouzzi**
P.15 Info. **Técnica**

Línea
NEW OMEGA P.18

P.18 **Hydra**
P.19 **Draco**
P.20 **Perseo**
P.21 **Cazorla**
P.23 **Corvus**
P.24 **Indus**
P.25 **Norma**
P.27 Info. **Técnica**

Línea
NES P.28

P.28 **Nes 100**
P.29 **Nes 200**
P.31 **Nes 300**
P.32 **Nes Acrílico**
P.32 Info. **Técnica**

Línea
UNIVERSO P.34

P.34 **Delta**
P.37 **Sigma**
P.39 **Alfa**
P.41 Info. **Técnica**

CORREDERA 2 / 3 hojas
P.43

Línea
ANDRÓMEDA P.43

P.44 **Dédalo**
P.45 **Sol**
P.47 **Ícaro**
P.49 **Luna**
P.51 Info. **Técnica**

Línea
NAELE P.52

P.52 **Helio**
P.53 **Xenon**
P.55 Info. **Técnica**

ABATIBLE
P.57

Línea
SHEILA P.58

P.58 **Legio**
P.59 **Sasamon**
P.61 **Madrit**
P.62 **Corduba**
P.62 **Narbona**
P.63 **Tarraco**
P.64 **Cartago**
P.64 **Lucus**
P.65 **Laucia**
P.67 Info. **Técnica**

Línea
SHEILA (baño) P.70

P.70 **Emérita**
P.70 **Cástulo**
P.71 Info. **Técnica**

Línea
BISAGRA P.72

P.72 **Dakar**
P.72 **Labe**
P.73 **Casablanca**
P.74 **Banjul**
P.74 **Nairobi**
P.75 **Rabat**
P.76 **Yaunde**
P.77 **Benin**
P.79 Info. **Técnica**

Línea
BISAGRA (baño) P.80

P.80 **Trípoli**
P.81 **Jartún**
P.83 Info. **Técnica**

PLEGABLE
P.85

Línea
PLEGABLE DESLIZANTE. P.86

P.86 **Andros**
P.87 **Athenas**
P.88 **Mikonos**
P.89 **Micenas**
P.91 Info. **Técnica**

Línea
ARIGLO P.92

P.92 **Báltico**
P.93 **Aral**
P.95 **Caspio**
P.96 **Egeo**
P.97 **Coral**
P.99 Info. **Técnica**

CONFORT
P.115

Línea
CONFORT P.116

P.116 **Minelli**
P.117 **Novak**
P.118 **Fonda**
P.119 **Bardot**
P.120 **Keaton**
P.121 **Taylor**
P.123 Info. **Técnica**

PANELES PREMIUM
P.101

Línea
PANELES PREMIUM P.102

P.102 **Horus**
P.103 **Eolo**
P.103 **Orán**
P.104 **Nubia**
P.105 **Hades**
P.106 **Isis**
P.107 **Osiris**
P.108 **Argel**
P.108 **Cairo**
P.109 **Burundi**
P.110 **PRE300**
P.111 Info. **Técnica**

Armarios, accesorios y tiradores
P.125

Línea
ARMARIOS P.126

P.126 **Sahara**
P.127 **Pampa**
P.127 **Gobi**
P.129 Info. **Técnica**
P.130 Cristales, Perfiles
P.131 Tiradores, pomos y tirantes
P.132 Serigrafías
P.138 Repuestos, tubos y ángulos

CORREDERA DESLIZANTE

Línea
LUSSO P.06

P.06 **Arredi**
P.07 **Ciani**
P.07 **Passeti**
P.09 **Pensi**
P.11 **Rossato**
P.12 **Tassone**
P.13 **Bouzzi**
P.15 Info. **Técnica**

Línea
NEW OMEGA P.18

P.18 **Hydra**
P.19 **Draco**
P.20 **Perseo**
P.21 **Cazorla**
P.23 **Corvus**
P.24 **Indus**
P.25 **Norma**
P.27 Info. **Técnica**

Línea
NES P.28

P.28 **Nes 100**
P.29 **Nes 200**
P.31 **Nes 300**
P.32 **Nes 100** Hydra Acrílico
P.32 **Nes 200** Draco Acrílico
P.32 **Nes 300** Perseo Acrílico
P.32 Corvus Acrílico
P.32 Info. **Técnica**

Línea
UNIVERSO P.34

P.34 **Delta**
P.37 **Sigma**
P.39 **Alfa**
P.41 Info. **Técnica**

Nesguel mamparas de baño

ARREDI

DUCHA DESLIZANTE
UNA FIJA Y UNA DESLIZANTE

LUS100 EN STOCK DISPONIBLE ENTREGA INMEDIATA

DATOS TÉCNICOS

Número de hojas: 2
Hojas fijas: 1
Hojas deslizantes: 1
Espesor del vidrio: 6 mm.

PERFILES

Cromo Brillo
Cromo Mate
Blanco

CRISTALES

Bucle
Rayas Mate Franja Mate
Sticks Brizna York
Tokio Laberinto Grass
Paradise Square Chinchilla
Humo Red Clarglas
Master Carré Transparente

***Opción serigrafía color vitrificada.**

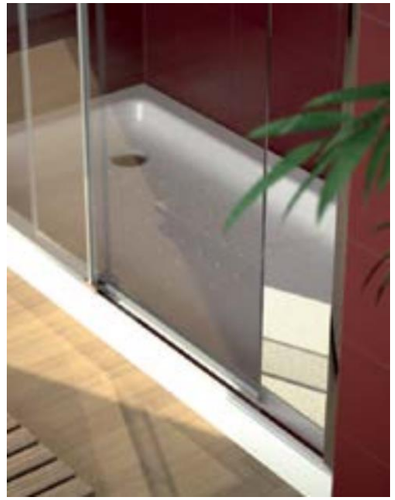

CIANI

DUCHA DESLIZANTE
APERTURA CENTRAL
CUATRO HOJAS

DATOS TÉCNICOS

Número de hojas: 4
Hojas fijas: 2
Hojas deslizantes: 2
Espesor del vidrio: 6 mm.

PERFILES

Cromo Brillo
Cromo Mate Blanco

CRISTALES

Transparente
Rayas Mate Franja Mate
Sticks Bucle Brizna
York Tokio Laberinto
Grass Paradise Square
Chinchilla Humo Red
Clarglas Master Carré

***Opción serigrafía color vitrificada.**

LUS300 EN STOCK DISPONIBLE ENTREGA INMEDIATA

PASSETI

DUCHA SEMICIRCULAR
APERTURA CENTRAL
DOS HOJAS DESLIZANTES

DATOS TÉCNICOS

Número de hojas: 4
Hojas fijas: 2
Hojas deslizantes: 2
Espesor del vidrio: 6 mm.

PERFILES

Cromo Brillo
Cromo Mate Blanco

CRISTALES

Transparente
Square Mate Franja
Rayas

Línea **LUSSO**

PENSI

DUCHA DESLIZANTE
ABIERTA AL VÉRTICE
CUATRO HOJAS

LUS200 EN STOCK DISPONIBLE ENTREGA INMEDIATA

DATOS TÉCNICOS

Número de hojas: 4
Hojas fijas: 2
Hojas deslizantes: 2
Espesor del vidrio: 6 mm.
Cierre: Al vértice

PERFILES

Cromo Brillo
Cromo Mate
Blanco

CRISTALES

Transparente
Rayas • Mate • Franja Mate
Sticks • Bucle • Brizna
York • Tokio • Laberinto
Grass • Paradise • Square
Chinchilla • Humo • Red
Clarglas • Master • Carré

***Opción serigrafía color vitrificada.**

ROSSATO

BAÑO ABIERTO AL VÉRTICE
CUATRO HOJAS

DATOS TÉCNICOS

Número de hojas: 4
Hojas fijas: 2
Hojas deslizantes: 2
Espesor del vidrio: 6 mm.
Cierre: Al vértice

PERFILES

Cromo Brillo
Cromo Mate
Blanco

CRISTALES

Transparente
Rayas Mate Franja Mate
Sticks Bucle Brizna
York Tokio Laberinto
Grass Paradise Square
Chinchilla Humo Red
Clarglas Master Carré

***Opción serigrafía color vitrificada.**

TASSONE

BAÑO UNA HOJA FIJA
Y UNA DESLIZANTE

DATOS TÉCNICOS
Número de hojas: 2
Hojas fijas: 1
Hojas deslizantes: 1
Espesor del vidrio: 6 mm.

***Opción serigrafía color vitrificada.**

PERFILES
Cromo Brillo
Cromo Mate
Blanco
CRISTALES
Transparente
• Rayas • Mate Franja Mate
• Sticks • Bucle • Brizna •
York • Tokio Laberinto •
Grass • Paradise Square •
Chinchilla • Humo Red •
Clarglas • Master Carré

BOUZZI

BAÑO DESLIZANTE
APERTURA CENTRAL

DATOS TÉCNICOS
Número de hojas: 4
Hojas fijas: 2
Hojas deslizantes: 2
Espesor del vidrio: 6 mm.

***Opción serigrafía color vitrificada.**

PERFILES
Cromo Brillo
Cromo Mate
Blanco
CRISTALES
Transparente
• Rayas • Mate Franja Mate
• Sticks • Bucle • Brizna •
York • Tokio Laberinto •
Grass • Paradise Square •
Chinchilla • Humo Red •
Clarglas • Master Carré

Línea **LUSSO**

Especificaciones técnicas

- **Serigrafías**

  Transparente, Rayas Mate, Franja Mate, Cristal Mate, Sticks, Bucle, Brizna, York, Tokio, Laberinto, Grass, Paradise, Square, Chinchilla, Humo, Red, Clarglas, Master Carré.

- **Altura estándar ducha 1950 mm. con la posibilidad de modificarla a un máximo de 2200 mm.**

  Altura estándar baño 1500mm.

  Cualquier variación de la altura estándar de la mampara tendrá un incremento del 10% en el precio.
  En los modelos semicirculares no se puede modificar la altura de la mampara ni fabricar en toda la gama de serigrafías del catálogo (Ver en tarifa).

- Opción de tratamiento Nesvit Clean 21 € P.V.P. por cristal.
- En modelos de la línea LUS **Opción de Nesvit Clean 30€ P.V.P. por cristal.**

- **Incluye cierre magnético, compensadores laterales y rodamientos regulables.**

- **MEDIDAS PERFILES**

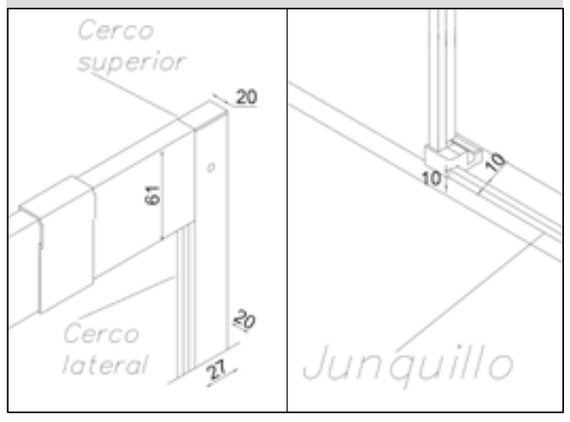

HYDRA

DUCHA CORREDERA

DATOS TÉCNICOS

Número de hojas: 2

Hojas fijas: 1

Hojas correderas: 1

Espesor del vidrio: 6 mm.

***Opción serigrafía color vitrificada.**

PERFILES

Cromo Brillo

- Blanco
- Cromo Mate

CRISTALES

Sticks

- Rayas
- Mate Franja Mate
- Transparente
- Bucle
- Brizna
- Tokio Laberinto
- Grass
- Paradise Square
- Chinchilla
- Humo Red
- Clarglas
- Master Carré

DRACO

DUCHA CORREDERA

DATOS TÉCNICOS

Número de hojas: 4

Hojas fijas: 2

Hojas correderas: 2

Espesor del vidrio: 6 mm.

***Opción serigrafía color vitrificada.**

PERFILES

Cromo Brillo

- Blanco
- Cromo Mate

CRISTALES

Square

- Rayas
- Mate Franja Mate
- Sticks
- Bucle
- Brizna
- Tokio
- Laberinto
- Grass
- Paradise
- Transparente
- Chinchilla
- Humo Red
- Clarglas
- Master Carré

PERSEO

DUCHA CORREDERA

DATOS TÉCNICOS

Número de hojas: 4

Hojas fijas: 2

Hojas correderas: 2

Espesor del vidrio: 6 mm.

***Opción serigrafía color vitrificada.**

PERFILES

Cromo Brillo

● Blanco ● Cromo Mate

CRISTALES

Mate Franja

● Rayas ● Transparente ● Mate
● Sticks ● Bucle ● Brizna
● Tokio ● Laberinto ● Grass
● Paradise ● Square ● Chinchilla
● Humo ● Red ● Clarglas
● Master Carré

CAZORLA

DUCHA SEMICIRCULAR CORREDERA

DATOS TÉCNICOS

Número de hojas: 2

Hojas fijas: 1

Hojas correderas: 1

Espesor del vidrio: 6 mm.

***Solo para platos con curva Roca o similar**

PERFILES

Cromo Brillo

● Blanco ● Cromo Mate

CRISTALES

Transparente

● Rayas ● Mate Franja ● Mate

CORVUS

DUCHA SEMICIRCULAR CORREDERA

DATOS TÉCNICOS
Número de hojas: 4
Hojas fijas: 2
Hojas correderas: 2
Espesor del vidrio: 6 mm.

PERFILES
Cromo Brillo
● Blanco ● Cromo
CRISTALES
Transparente
● Rayas ● Mate Franja ● Mate

INDUS

BAÑO CORREDERA

DATOS TÉCNICOS

Número de hojas: 4

Hojas fijas: 2

Hojas correderas: 2

Espesor del vidrio: 6 mm.

***Opción serigrafía color vitrificada.**

PERFILES

Cromo Brillo

- Blanco
- Cromo Mate

CRISTALES

Transparente

- Mate Franja Mate
- Rayas
- Sticks
- Bucle
- Brizna
- Tokio
- Laberinto
- Grass
- Paradise
- Square
- Chinchilla
- Humo
- Red
- Clarglas
- Master Carré
- Transparente

NORMA

BAÑO CORREDERA

DATOS TÉCNICOS

Número de hojas: 2

Hojas fijas: 1

Hojas correderas: 1

Espesor del vidrio 6 mm.

***Opción serigrafía color vitrificada.**

PERFILES

Cromo Brillo

- Blanco
- Cromo Mate

CRISTALES

Square

- Rayas
- Mate Franja Mate
- Sticks
- Bucle
- Brizna
- Tokio
- Laberinto
- Grass
- Paradise
- Transparente
- Chinchilla
- Humo
- Red
- Clarglas
- Master Carré

Línea **NEW OMEGA**

Especificaciones técnicas

Serigrafías

Transparente, Rayas Mate, Franja Mate, Cristal Mate, Sticks, Bucle, Brizna, York, Tokio, Laberinto, Grass, Paradise, Square, Chinchilla, Humo, Red, Clarglas, Master Carré.

Altura estándar 1950 mm. con posibilidad de modificarla hasta un máximo de 2200 mm.

Cualquier variación en la altura de la mampara tendrá un incremento del 10 % en el precio.
En los modelos semicirculares no se puede modificar la altura de la mampara ni fabricar en toda la gama de serigrafías del catálogo (Ver en tarifa).

Incluye cierre magnético, compensadores laterales y rodamientos regulables.

Opción de Nesvit Clean 21€ P.V.P. por cristal.

Colores perfiles: Cromo Brillo, Cromo mate y Blanco.

Espesor del vidrio: 6 mm.

MEDIDAS PERFILES

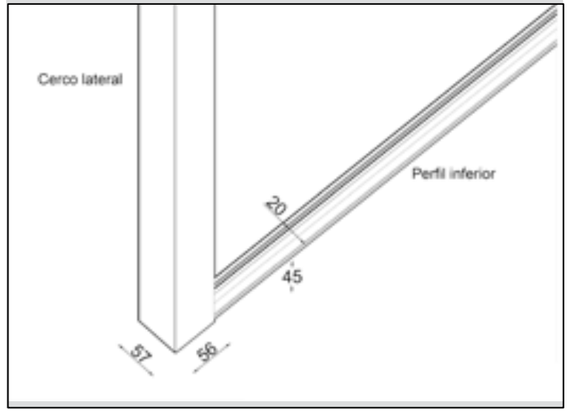

NES100

DUCHA CORREDERA
UN FIJO Y UNA HOJA CORREDERA

DATOS TÉCNICOS
- Número de hojas: 2
- Hojas fijas: 1
- Hojas correderas: 1
- Espesor del vidrio: 5 mm.

PERFILES

Cromo Brillo
- Blanco

CRISTALES

Transparente
- Red

ACRÍLICO
- Gotas

NES100 EN STOCK DISPONIBLE ENTREGA INMEDIATA

NES200

DUCHA CORREDERA
ABIERTA AL VÉRTICE. CUATRO HOJAS

DATOS TÉCNICOS
- Número de hojas: 4
- Hojas fijas: 2
- Hojas correderas: 2
- Espesor del vidrio: 5 mm.

PERFILES

Cromo Brillo
- Blanco

CRISTALES

Red
- Transparente

ACRÍLICO
- Gotas

NES200 EN STOCK DISPONIBLE ENTREGA INMEDIATA

NES300

FRONTAL APERTURA CENTRAL DOS FIJAS Y DOS CORREDERAS

DATOS TÉCNICOS

- Número de hojas: 4
- Hojas fijas: 2
- Hojas correderas: 2
- Espesor del vidrio: 5 mm.

PERFILES

Cromo Brillo

- Blanco

CRISTALES

Transparente

- Red

ACRÍLICO

- Gotas

NES300 EN STOCK DISPONIBLE ENTREGA INMEDIATA

Especificaciones técnicas

- **Serigrafías:**

  SERIGRAFÍA UNICA RED.

- **Altura estándar: 1900 mm.**

- **Incluye cierre magnético, compensadores laterales, rodamientos regulables.**

  Opción de Nesvit Clean 30€ P.V.P. por cristal.

- **Espesor vidrio 5 mm.**

- **Acabados perfil:**
  Cromo Brillo y Blanco.

- **Para mamparas Línea NES Acrílico con altura de bañera aplicar un 10% de descuento sobre la tarifa.**

- **Espesor del acrílico 4 mm.**

- **MEDIDAS PERFILES**

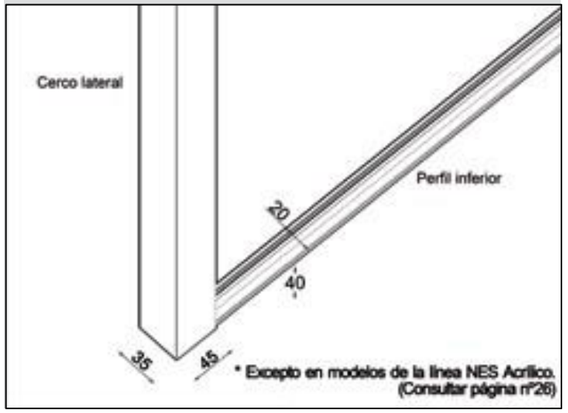

DELTA

DOS HOJAS DESLIZANTES

DATOS TÉCNICOS

Número de hojas: 2

Hojas deslizantes: 2

Espesor del vidrio: 6 mm.

PERFILES

Cromo Brillo

● Cromo Mate ● Blanco

CRISTALES

Serigrafía nº10

● Rayas ● Mate Franja ● Mate ● Sticks ● Bucle ● Brizna ● York ● Tokio ● Laberinto ● Grass ● Paradise ● Square ● Chinchilla ● Transparente ● Humo ● Red ● Master Carré ● Clarglas

***Opción serigrafía color vitrificada.**

Modelo DELTA con fijo lateral

SIGMA

TRES HOJAS: DESLIZANTE

DATOS TÉCNICOS

Número de hojas: 3

Hojas fijas: 1

Hojas deslizantes: 2

Espesor del vidrio: 6 mm.

PERFILES

Cromo Brillo

Cromo Mate · Blanco

CRISTALES

Transparente

Rayas · Mate · Franja Mate · Sticks · Bucle · Brizna · York · Tokio · Laberinto · Grass · Paradise · Square · Chinchilla · Humo · Red · Clarglas · Master · Carré

***Opción serigrafía color vitrificada.**

Modelo SIGMA con fijo lateral

ALFA

ABIERTA VÉRTICE 3 + 2

DATOS TÉCNICOS

Número de hojas: 5
Hojas fijas: 2
Hojas deslizantes: 3
Espesor del vidrio: 6 mm.

PERFILES

Cromo Brillo

Cromo Mate · Blanco

CRISTALES

Transparente

Rayas · Mate · Franja Mate
Sticks · Bucle · Brizna
York · Tokio · Laberinto
Grass · Paradise · Square
Chinchilla · Humo · Red
Clarglas · Master Carré

***Opción serigrafía color vitrificada.**

Especificaciones técnicas

Serigrafías

Transparente, Rayas Mate, Franja Mate, Cristal Mate, Sticks, Bucle, Brizna, York, Tokio, Laberinto, Grass, Paradise, Square, Chinchilla, Humo, Red, Clarglas, Master Carré.

Altura estándar 1950 mm. con posibilidad de modificarla hasta un máximo de 2200 mm.

Cualquier variación en la altura de la mampara tendrá un incremento del 10 % en el precio.

Opción de Nesvit Clean 21€ P.V.P. por cristal.

Incluye cierre magnético, compensadores laterales y rodamientos regulables.

MEDIDAS PERFILES

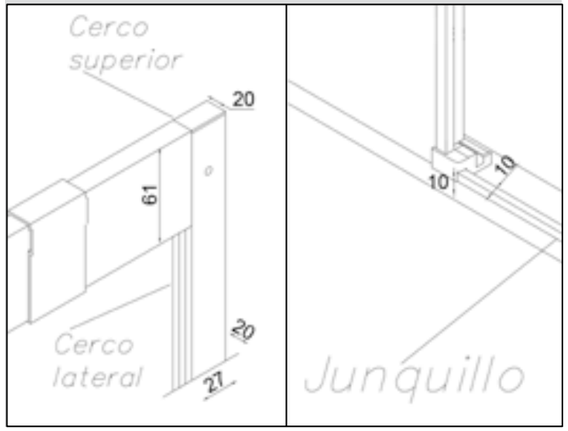

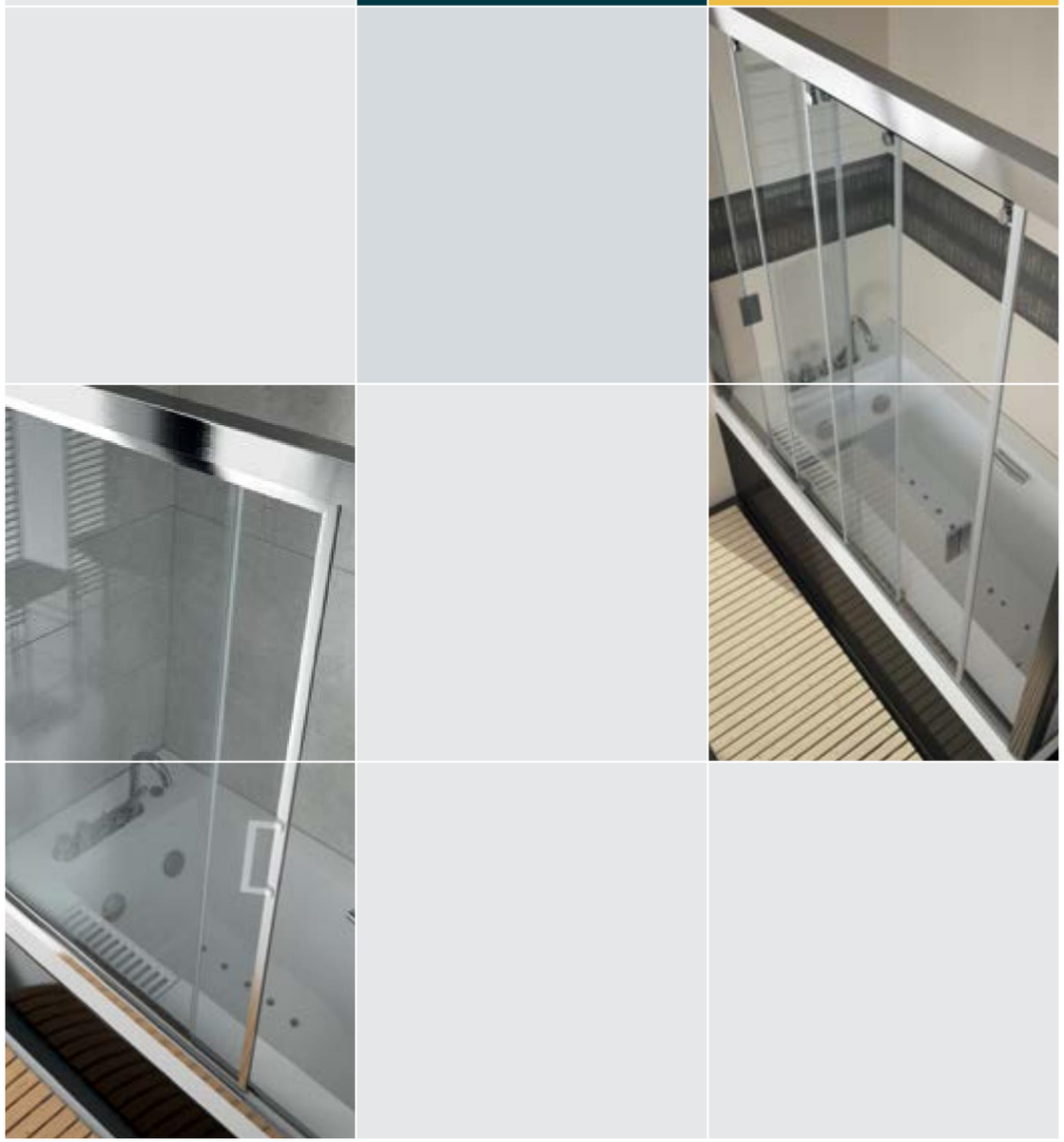

CORREDERA 2 / 3 HOJAS

Línea **ANDRÓMEDA** P.43

P.44 **Dédalo**
P.45 **Sol**
P.47 **Ícaro**
P.49 **Luna**
P.51 Info. **Técnica**

Línea **Naelo** P.52

P.52 **Helio**
P.53 **Xenon**
P.55 Info. **Técnica**

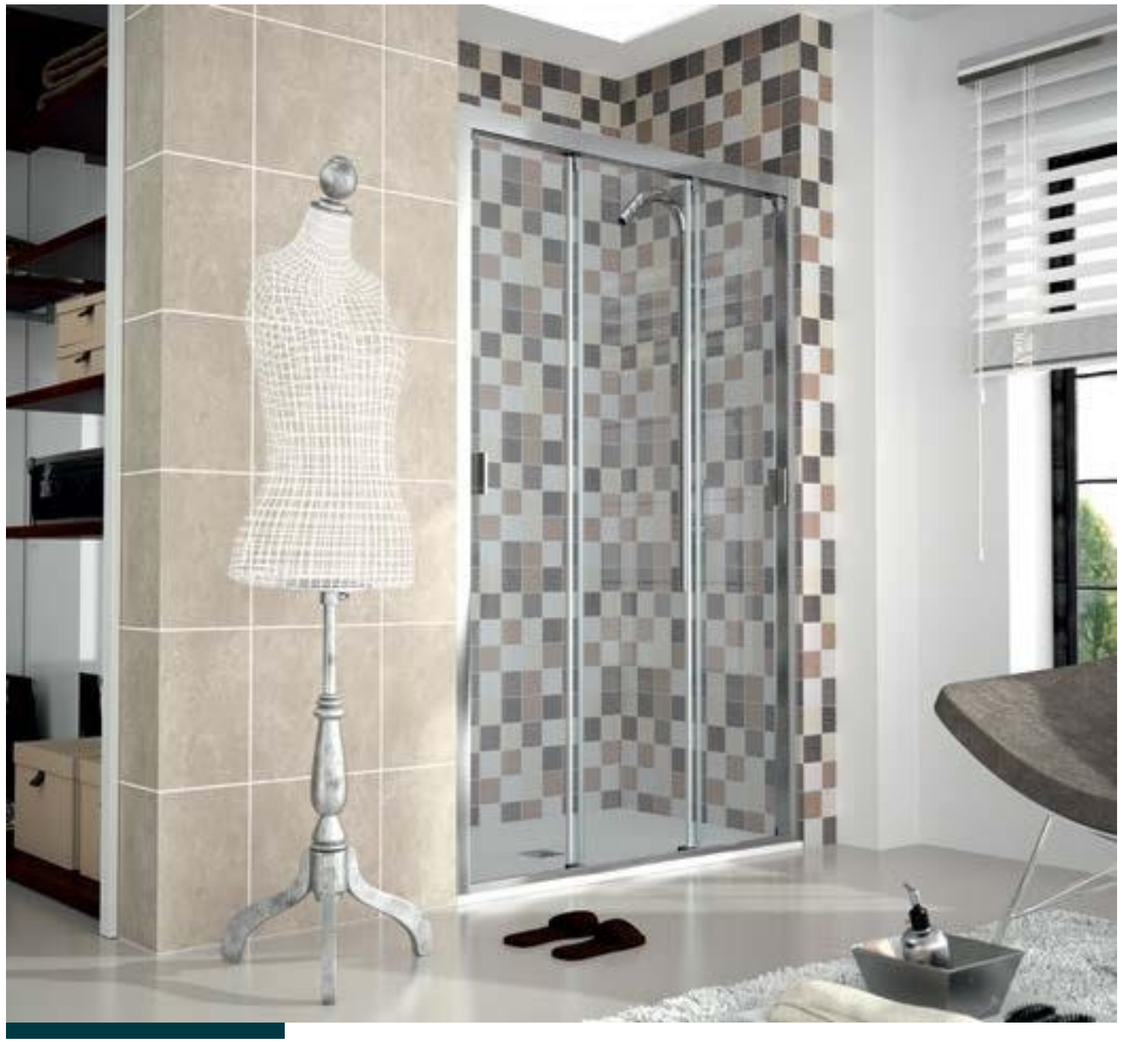

DÉDALO

DUCHA TRES PUERTAS CORREDERAS

AD100 EN STOCK DISPONIBLE ENTREGA INMEDIATA

DATOS TÉCNICOS

Número de hojas: 3

Hojas correderas: 3

Espesor del vidrio: 6 mm.

PERFILES

Cromo Brillo

Cromo Mate

Blanco

CRISTALES

Transparente

Rayas Mate Franja Mate
Sticks Bucle Brizna
York Tokio Laberinto
Grass Paradise Square
Chinchilla Humo Red
Clarglas Master Carré

***Opción serigrafía color vitrificada.**

SOL

DUCHA DOS PUERTAS CORREDERAS

DATOS TÉCNICOS

Número de hojas: 2

Hojas correderas: 2

Espesor del vidrio: 6 mm.

***Opción serigrafía color vitrificada.**

PERFILES

Cromo Brillo

Blanco Cromo Mate

CRISTALES

Transparente

Rayas Mate Franja Mate
Sticks Bucle Brizna
York Tokio Laberinto
Grass Paradise Square
Chinchilla Humo Red
Clarglas Master Carré
Transparente

ÍCARO

BAÑO TRES PUERTAS CORREDERAS

AD200 EN STOCK DISPONIBLE ENTREGA INMEDIATA

DATOS TÉCNICOS

Número de hojas: 4
Hojas fijas: 1
Hojas correderas: 3
Espesor del vidrio: 6 mm.

PERFILES

Cromo Brillo
Cromo Mate
Blanco

CRISTALES

Transparente
Rayas Mate Franja Mate
Sticks Bucle Brizna
York Tokio Laberinto
Grass Paradise Square
Chinchilla Humo Red
Clarglas Master Carré

LUNA

BAÑO DOS PUERTAS
CORREDERAS

DATOS TÉCNICOS

Número de hojas: 2
Hojas correderas: 2
Espesor del vidrio: 6 mm.

PERFILES

Cromo Brillo

● Blanco ● Cromo Mate

CRISTALES

Transparente

● Rayas Mate Franja Mate
● Sticks ● Bucle ● Brizna ●
York Tokio Laberinto ●
Grass Paradise Square ●
Chinchilla Humo Red ●
Clarglas ● Master Carré

***Opción serigrafía color vitrificada.**

Especificaciones técnicas

Serigrafías

Transparente, Rayas Mate, Franja Mate, Cristal Mate, Sticks, Bucle, Brizna, York, Tokio, Laberinto, Grass, Paradise, Square, Chinchilla, Humo, Red, Clarglas, Master Carré.

Altura estándar 1950 mm. con posibilidad de modificarla hasta un máximo de 2200 mm.

Cualquier variación en la altura de la mampara tendrá un incremento del 10 % en el precio.

Opción de Nesvit Clean 21€ P.V.P. por cristal.

Vidrio de 6 mm.

Incluye cierre magnético, compensadores laterales (sistema de compensación por presión para modelos frontales. No precisa taladrar para su sujeccion a la pared). Rodamientos regulables.

NOTA IMPORTANTE:
ENELCASO DE TRESPUERTAS HAY MODELOS DE ENTREGA INMEDIATA CON PRECIOS MUY AJUSTADOS :
AD 100 / AD 200

Caracteristicas de los modelos AD:
Compensacion por presion 4 cm de regulación entre paredes.
Vidrio de 5 mm.
Opción en los modelos AD100 y AD200 de Nesvit Clean a 30€ P.V.P. por cristal.

MEDIDAS PERFILES

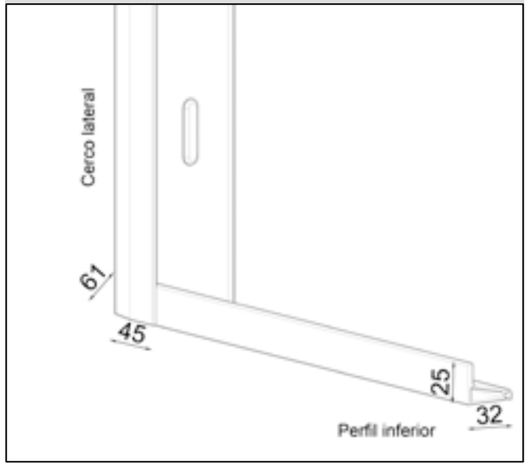

HELIO

BAÑO TRES PUERTAS CORREDERAS

DATOS TÉCNICOS

Número de hojas: 3

Hojas correderas: 3

Espesor del vidrio y acrílico: 4 mm.

***Opción serigrafía color vitrificada.**

PERFILES

Blanco

- Cromo Brillo
- Pergamón
- Cromo Mate

CRISTALES

Rayas

- Mate Franja
- Mate
- Sticks
- Bucle
- Brizna
- York
- Tokio
- Laberinto
- Grass
- Paradise
- Square
- Chinchilla
- Humo
- Red
- Clarglas
- Master Carré
- Transparente

XENON

DUCHA TRES PUERTAS CORREDERAS

DATOS TÉCNICOS

Número de hojas: 3

Hojas correderas: 3

Espesor del vidrio y acrílico: 4 mm.

PERFILES

Cromo Brillo

- Blanco
- Pergamón
- Cromo Mate

CRISTALES

Mate Franja

- Rayas
- Mate
- Transparente
- Sticks
- Bucle
- Brizna
- York
- Tokio
- Laberinto
- Grass
- Paradise
- Square
- Chinchilla
- Humo
- Red
- Clarglas
- Master Carré

***Opción serigrafía color vitrificada.**

Especificaciones técnicas

Serigrafías

Transparente, Rayas Mate, Franja Mate, Cristal Mate, Sticks, Bucle, Brizna, York, Tokio, Laberinto, Grass, Paradise, Square, Chinchilla, Humo, Red, Clarglas, Master Carré.

Altura estándar para plato de ducha 1900 mm. con posibilidad de modificarla hasta un máximo de 2200 mm. (excepto acrílico).

Altura estándar para bañera 1500 mm. con posibilidad de modificarla hasta un máximo de 1700 mm.

Cualquier variación en la altura estándar de la mampara tendrá un incremento del 10 % en el precio.

Opción de Nesvit Clean 21€ P.V.P. por cristal.

Incluye cierre magnético, compensadores laterales (sistema de compensacion por presion para modelos frontales. No precisa taladrar para su sujeccion a la pared). Rodamientos regulables.

MEDIDAS PERFILES

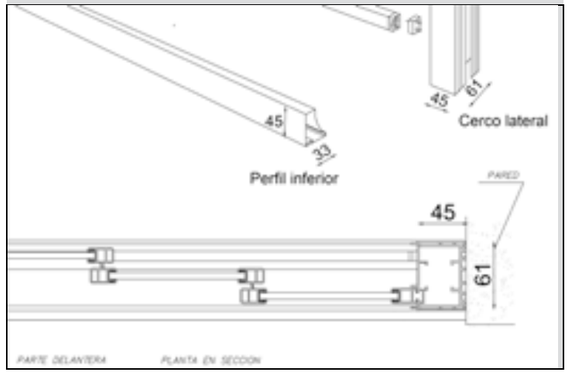

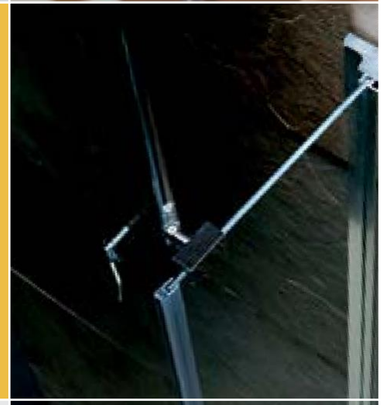

ABATIBLE

Línea
SHEILA P.58

P.58 **Legio**
P.59 **Sasamon**
P.61 **Madrit**
P.62 **Corduba**
P.62 **Narbona**
P.63 **Tarraco**
P.64 **Cartago**
P.64 **Lucus**
P.65 **Laucia**
P.67 Info. **Técnica**

Línea
BISAGRA P.72

P.72 **Dakar**
P.72 **Labe**
P.73 **Casablanca**
P.74 **Banjul**
P.74 **Nairobi**
P.75 **Rabat**
P.76 **Yaunde**
P.77 **Benin**
P.79 Info. **Técnica**

Línea
SHEILA (baño) P.70

P.70 **Emérita**
P.70 **Cástulo**
P.71 Info. **Técnica**

Línea
BISAGRA (baño) P.80

P.80 **Trípoli**
P.81 **Jartún**
P.83 Info. **Técnica**

Nesguel mamparas de baño

LEGIO

DUCHA ABATIBLE

$H100

EN STOCK DISPONIBLE ENTREGA INMEDIATA

DATOS TÉCNICOS

Número de hojas: 1

Hojas abatibles: 1

Espesor del vidrio: 6 mm.

PERFILES

Cromo Brillo

- Blanco Pergamón
- Cromo Mate

CRISTALES

Brizna

- Rayas
- Mate Franja
- Mate
- Sticks
- Bucle
- Transparente
- Tokio
- Laberinto Grass
- Paradise
- Square
- Chinchilla
- Humo
- Red Clarglas
- Master Carré

***Opción serigrafía color vitrificada.**

LEGIO CON FIJO LATERAL

$H200

EN STOCK DISPONIBLE ENTREGA INMEDIATA

SASAMÓN

DUCHA ABATIBLE

DATOS TÉCNICOS

Número de hojas: 2

Hojas abatibles: 2

Espesor del vidrio: 6 mm.

PERFILES

Cromo Brillo

- Blanco Pergamón
- Cromo Mate

CRISTALES

York

- Rayas
- Mate Franja
- Mate
- Sticks
- Bucle
- Brizna
- Tokio
- Laberinto Grass
- Paradise
- Square
- Chinchilla
- Humo
- Red Clarglas
- Master Carré
- Transparente

***Opción serigrafía color vitrificada.**

SASAMON CON FIJO

MADRIT

DUCHA ABATIBLE

DATOS TÉCNICOS

Número de hojas: 2

Hojas fijas: 1

Hojas abatibles: 1

PERFILES

Cromo Mate

- Blanco Pergamón
- Cromo Brillo

CRISTALES

Transparente

- Rayas Mate Franja Mate
- Sticks Bucle Brizna
- Tokio Laberinto Grass
- Paradise Square Chinchilla Humo Red Clarglas
- Master Carré

***Opción serigrafía color vitrificada.**

MADRIT con fijo lateral

CORDUBA

DUCHA ABATIBLE

DATOS TÉCNICOS

Número de hojas: 3
Hojas fijas: 2
Hojas abatibles: 1
Espesor del vidrio: 6 mm.

PERFILES

Cromo Brillo

- Blanco Pergamón
- Cromo Mate

CRISTALES

Transparente

- Rayas Mate Franja Mate
- Sticks Bucle Brizna
- Tokio Laberinto Grass
- Paradise Square Chinchilla
- Humo Red Clarglas
- Master Carré

***Opción serigrafía color vitrificada.**

NARBONA

DUCHA ABATIBLE

DATOS TÉCNICOS

Número de hojas: 2
Hojas fijas: 1
Hojas abatibles: 1
Espesor del vidrio: 6 mm.

PERFILES

Cromo Brillo

- Blanco Pergamón
- Cromo Mate

CRISTALES

Humo

- Rayas Mate Franja Mate
- Sticks Bucle Brizna
- Tokio Laberinto Grass
- Paradise Square Chinchilla Transparente Red Clarglas Master Carré

***Opción serigrafía color vitrificada.**

$H400 EN STOCK DISPONIBLE

TARRACO

DUCHA SEMICIRCULAR ABATIBLE

DATOS TÉCNICOS

Número de hojas: 2
Hojas abatibles: 2
Espesor del vidrio: 6 mm.

PERFILES

Cromo Brillo

- Blanco Pergamón
- Cromo Mate

CRISTALES

Transparente

- Chinchilla Mate Rayas

***Solo para platos con curva ROCA o similar.**

CARTAGO

DUCHA ABATIBLE

DATOS TÉCNICOS

Número de hojas: 2

Hojas abatibles: 2

Espesor del vidrio: 6 mm.

PERFILES

Cromo Brillo

- Blanco
- Pergamón
- Cromo Mate

CRISTALES

Mate Franja

- Rayas
- Transparente
- Sticks
- Bucle
- Brizna
- Tokio
- Laberinto
- Grass
- Paradise
- Square
- Chinchilla
- Humo
- Red
- Clarglas
- Master Carré

***Opción serigrafía color vitrificada.**

LUCUS

DUCHA PENTAGONAL ABATIBLE

DATOS TÉCNICOS

Número de hojas: 4

Hojas fijas: 2

Hojas abatibles: 2

Espesor del vidrio: 6 mm.

PERFILES

Cromo Brillo

- Blanco
- Pergamón
- Cromo Mate

CRISTALES

Clarglas

- Rayas
- Mate Franja
- Mate
- Sticks
- Bucle
- Brizna
- Tokio
- Laberinto
- Grass
- Paradise
- Square
- Chinchilla
- Humo
- Red
- Transparente
- Master Carré

***Opción serigrafía color vitrificada.**

LAUCIA

DUCHA ABATIBLE

DATOS TÉCNICOS

Número de hojas: 4

Hojas fijas: 2

Hojas abatibles: 2

Espesor del vidrio: 6 mm.

Cierre: Al vértice

***Opción serigrafía color vitrificada.**

PERFILES

Cromo Brillo

- Blanco
- Pergamón
- Cromo Mate

CRISTALES

Mate

- Rayas
- Mate Franja
- Sticks
- Bucle
- Brizna
- Tokio
- Laberinto
- Grass
- Paradise
- Square
- Chinchilla
- Humo
- Red
- Clarglas
- Master Carré
- Transparente

Especificaciones técnicas

Serigrafías

Transparente, Rayas Mate, Franja Mate, Cristal Mate, Sticks, Bucle, Brizna, York, Tokio, Laberinto, Grass, Paradise, Square, Chinchilla, Humo, Red, Clarglas, Master Carré.

Altura estándar 1950 mm. con la posibilidad de modificarla hasta un máximo de 2200.

Cualquier variación en la altura estándar de la mampara tendrá un incremento del 10 % en el precio de la mampara.
En los modelos semicirculares no se puede modificar la altura de la mampara.

Opción de Nesvit Clean 21€ P.V.P. por cristal.

Incluye: cierre magnético, compensadores laterales y sistema abatible pivotante con giro de 180º. En los modelos en que la puerta abate desde un fijo se incluye jabonera -tirante valida hasta anchos de 400 mm. Sobrepasando esta medida pondríamos un tirante con un coste de 84€.

Para modelos curvos la serigrafias son las seleccionadas bajo los precios .

NOTA IMPORTANTE: en esta serie existe modelos de entrega inmediata:
SERIE SH:
SH 100 / SH 200 / SH 300 / SH 400

En los modelos SH100, SH200, SH300 y SH400 tratamiento opcional **NESVIT Clean 30 € P.V.P. por cristal**.

MEDIDAS PERFILES

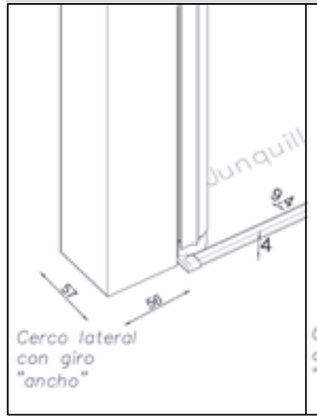

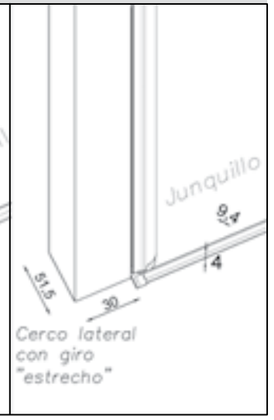

NESGUEL

EMÉRITA

BAÑO ABATIBLE

DATOS TÉCNICOS

Número de hojas: 4
Hojas fijas: 2
Hojas abatibles: 2
Espesor del vidrio: 6 mm.

PERFILES

Cromo Brillo

- Blanco
- Pergamón
- Cromo Mate

CRISTALES

Rayas

- Mate Franja
- Mate
- Sticks
- Bucle
- Brizna
- Tokio
- Laberinto
- Grass
- Paradise
- Square
- Chinchilla
- Humo
- Red
- Clarglas
- Master Carré
- Transparente

***Opción serigrafía color vitrificada.**

CÁSTULO

BAÑO ABATIBLE

DATOS TÉCNICOS

Número de hojas: 2
Hojas abatibles: 2
Espesor del vidrio: 6 mm.

PERFILES

Cromo Brillo

- Blanco
- Pergamón
- Cromo Mate

CRISTALES

Bucle

- Rayas
- Mate Franja
- Mate
- Sticks
- Transparente
- Brizna
- Tokio
- Laberinto
- Grass
- Paradise
- Square
- Chinchilla
- Humo
- Red
- Clarglas
- Master Carré

***Opción serigrafía color vitrificada.**

Especificaciones técnicas

- **Altura estándar 1500 mm. con la posibilidad de modificarla hasta un máximo de 1700 mm. Cualquier variación en la altura estándar de la mampara tendrá un incremento del 10 % en el precio de la mampara.**

  Opción de Nesvit Clean 21€ P.V.P. por cristal.

- **Incluye cierre magnético, compensadores laterales y sistema abatible pivotante con giro de 180º. En los modelos en que la puerta abate desde un fijo va incluidoa una jabonera-tirante valida hasta anchos de 400 mm. Sobrepasando esta medida pondríamos un tirante con un coste de 84€.**

- **Serigrafías**

  Rayas Mate-franja Mate,Sticks,Bucle, Brizna York,Tokio,Laberinto,Grass,Square,Chinchilla Humo,Red, Master Carre,Transparente.

- **MEDIDAS PERFILES**

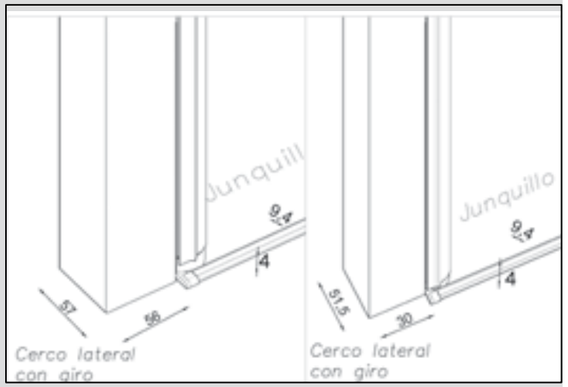

DAKAR

DUCHA UNA PUERTA
ABATIBLE 90º

DATOS TÉCNICOS

Número de hojas: 2
Hojas fijas: 1
Hojas abatible: 1
Espesor del vidrio: 6 mm.

BISAGRAS

Cromo

CRISTALES

York

- Rayas Mate Franja Mate
- Sticks Bucle Brizna
- Tokio Laberinto Grass
- Paradise Square Chinchilla
- Humo Red Clarglas
- Master Carré Transparente

***Opción serigrafía color vitrificada.**

LABE

DUCHA DOS PUERTAS
ABATIBLES 90º

DATOS TÉCNICOS

Número de hojas: 2
Hojas abatibles: 2
Espesor del vidrio: 6 mm.

BISAGRAS

Cromo

CRISTALES

Square

- Rayas Mate Franja Mate
- Sticks Bucle Brizna York
- Tokio Laberinto Grass
- Paradise Square Transparente
- Humo Red Clarglas
- Master Carré Chinchilla

***Opción serigrafía color vitrificada.**

CASABLANCA

DUCHA UNA PUERTA
ABATIBLE 90º

DATOS TÉCNICOS

Número de hojas: 1
Hojas abatible: 1
Espesor del vidrio: 6 mm.

BISAGRAS

Cromo

CRISTALES

Transparente

- Rayas Mate Franja Mate
- Sticks Bucle Brizna
- York
- Tokio Laberinto Grass
- Paradise Square
- Chinchilla
- Humo Red Clarglas
- Master Carré

***Opción serigrafía color vitrificada.**

CASABLANCA
con fijo lateral.

BANJUL

DUCHA DOSFIJOS
Y DOS PUERTAS ABATIBLES 90º

DATOS TÉCNICOS

Número de hojas: 4
Hojas fijas: 2
Hojas abatible: 2
Espesor del vidrio: 6 mm.
Cierre: Al vértice

BISAGRAS

Cromo

CRISTALES

Transparente

- Rayas • Mate Franja Mate
- Sticks • Bucle Brizna York
- Tokio • Laberinto Grass
- Paradise • Square Chinchilla
- Humo • Red • Clarglas
- Master Carré

***Opción serigrafía color vitrificada.**

NAIROBI

DUCHA DOSFIJOS
Y UNA PUERTA ABATIBLE 90º

DATOS TÉCNICOS

Número de hojas: 3
Hojas fijas: 2
Hojas abatibles: 1
Espesor del vidrio: 6 mm.

BISAGRAS

Cromo

CRISTALES

Transparente

- Rayas • Mate Franja • Mate
- Sticks • Bucle Brizna York
- Tokio • Laberinto Grass
- Paradise • Square Chinchilla
- Humo • Red • Clarglas
- Master Carré

***Opción serigrafía color vitrificada.**

RABAT

DUCHA DOS PUERTAS
ABATIBLES 90º

DATOS TÉCNICOS

Número de hojas: 2
Hojas abatibles: 2
Espesor del vidrio: 6 mm.
Cierre: Al vértice

BISAGRAS

Cromo

CRISTALES

Transparente

- Rayas • Mate Franja Mate
- Sticks • Bucle Brizna York
- Tokio • Laberinto Grass
- Paradise • Square Chinchilla
- Humo • Red • Clarglas
- Master Carré

***Opción serigrafía color vitrificada.**

YAUNDE

DUCHA DOS HOJAS PLEGABLES

DATOS TÉCNICOS

Número de hojas: 2

Hojas Plegables: 2

Espesor del vidrio: 6 mm.

BISAGRAS

Cromo

CRISTALES

Transparente

- Rayas Mate Franja Mate
- Sticks Bucle Brizna York
- Tokio Laberinto Grass
- Paradise Square Chinchilla
- Humo Red Clarglas
- Master Carré

***Opción serigrafía color vitrificada.**

BENIN

DUCHA CUATRO HOJAS, DOS FIJAS Y DOS ABATIBLES 90º

DATOS TÉCNICOS

Número de hojas: 4

Hojas fijas: 2

Hojas abatibles: 2

Espesor del vidrio: 6 mm.

BISAGRAS

Cromo

CRISTALES

Transparente

- Rayas Mate Franja Mate
- Sticks Bucle Brizna York
- Tokio Laberinto Grass
- Paradise Square Chinchilla
- Humo Red Clarglas
- Master Carré

***Opción serigrafía color vitrificada.**

Especificaciones técnicas

Serigrafías

Transparente, Rayas Mate, Franja Mate, Cristal Mate, Sticks, Bucle, Brizna, York, Tokio, Laberinto, Grass, Paradise, Square, Chinchilla, Humo, Red, Clarglas, Master Carré.

Altura estándar 1950 mm. con la posibilidad de modificarla hasta un máximo de 2200 mm.

Cualquier variación en la altura estándar tendrá un incremento del 10 % en el precio de la mampara.

Incluye cierre magnético. En los modelos en los que la puerta abate desde un fijo de hasta 400 mm. de ancho va incluida una jabonera-tirante. Para medidas superiores es necesario un brazo-tirante con un coste de 84 €.

Opción de Nesvit Clean 21€ P.V.P. por cristal.

Espesor vidrio: 6 mm.

MEDIDAS BISAGRAS

Bisagra pared - cristal

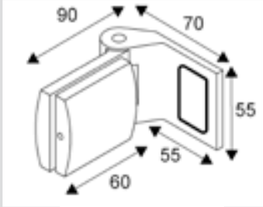

Sujeción pared - cristal fijo

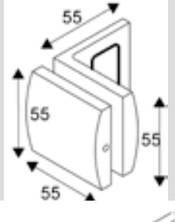

Bisagra cristal - cristal

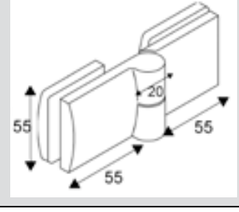

TRÍPOLI

BAÑO DOS PUERTAS FIJAS
Y DOS ABATIBLES 90º

DATOS TÉCNICOS

Número de hojas: 4
Hojas fijas: 2
Hojas abatibles: 2
Espesor del vidrio: 6 mm.

BISAGRAS

Cromo

CRISTALES

Mate Franja

- Rayas Mate Transparente
- Sticks Bucle Brizna York
- Tokio Laberinto Grass
- Paradise Square Chinchilla
- Humo Red Clarglas
- Master Carré

***Opción serigrafía color vitrificada.**

JARTÚN

BAÑO DOS PUERTAS
ABATIBLES 90º

DATOS TÉCNICOS

Número de hojas: 2
Hojas abatibles: 2
Espesor del vidrio: 6 mm.

BISAGRAS

Cromo

CRISTALES

Sticks

- Rayas Mate Franja Mate
- Bucle Brizna York
- Tokio Laberinto Grass
- Paradise Square Chinchilla
- Humo Red Clarglas
- Master Carré Transparente

***Opción serigrafía color vitrificada.**

Especificaciones técnicas

Serigrafías

Transparente, Rayas Mate, Franja Mate, Cristal Mate, Sticks, Bucle, Brizna, York, Tokio, Laberinto, Grass, Paradise, Square, Chinchilla, Humo, Red, Clarglas, Master Carré.

Altura estándar 1500 mm. con la posibilidad de modificarla hasta un máximo de 1700 mm.

***(Las modificaciones en la altura estándar de la mampara tendrán un incremento del 10 % en el precio)**

Incluye cierre magnético. En los modelos en los que la puerta abate desde un fijo de hasta 400 mm. de ancho va incluida una jabonera-tirante; para medidas superiores es necesario un brazo-tirante con un coste de 84 €.

Opción de Nesvit Clean 21€ P.V.P. por cristal.

Espesor vidrio: 6 mm.

MEDIDAS BISAGRAS

Bisagra pared - cristal

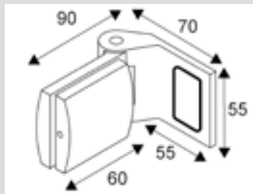

Sujeción pared - cristal fijo

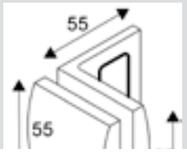

Bisagra cristal - cristal

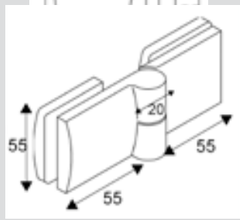

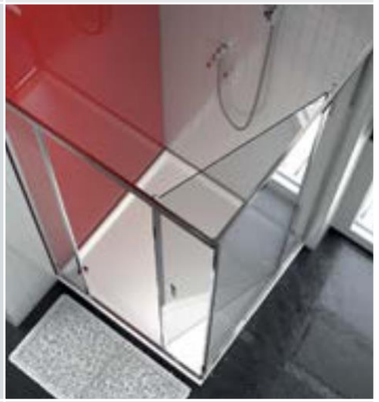

PLEGABLE

Línea
PLEGABLE DESLIZANTE. P.86

P.86 **Andros**
P.87 **Athenas**
P.88 **Mikonos**
P.89 **Micenas**
P.91 Info. **Técnica**

Línea
ARIGLO P.92

P.92 **Báltico**
P.93 **Aral**
P.95 **Caspio**
P.96 **Egeo**
P.97 **Coral**
P.99 Info. **Técnica**

Nesguel
mamparas de baño

ANDROS

DUCHA DOS HOJAS PLEGABLES DESLIZANTES Y ABATIBLES

DATOS TÉCNICOS

Número de hojas: 2

Hojas plegables: 2

Espesor del vidrio: 6 mm.

***Opción serigrafía color vitrificada.**

PERFILES

Cromo Brillo

Cromo Mate

Blanco

CRISTALES

Serigrafía nº 01

- Rayas Mate Franja Mate
- Sticks Bucle Brizna York
- Tokio Laberinto Grass
- Paradise Square Chinchilla Transparente Humo Red Master Carré Clarglas

ATHENAS

DUCHA CON APERTURA AL VÉRTICE, DOS PLEGABLES Y UNA DESLIZANTE

DATOS TÉCNICOS

Número de hojas: 4

Hojas fijas: 1

Hojas deslizantes: 1

Hojas plegables: 2

Espesor del vidrio: 6 mm.

PERFILES

Cromo Brillo

Cromo Mate

Blanco

CRISTALES

Transparente

- Rayas Mate Franja Mate
- Sticks Bucle Brizna
- York Tokio Laberinto
- Grass Paradise Square
- Chinchilla Humo Red
- Clarglas Master Carré

***Opción serigrafía color vitrificada.**

MICENAS

DUCHA CUATRO HOJAS PLEGABLES,
DESLIZANTES Y ABATIBLES

DATOS TÉCNICOS

Número de hojas: 4

Hojas plegables: 4

Espesor del vidrio: 6 mm.

PERFILES

Cromo Brillo

Cromo Mate

Blanco

CRISTALES

Serigrafía nº 8

- Rayas Mate Franja Mate
- Sticks Bucle Brizna
- York Tokio Laberinto
- Grass Paradise Square
- Chinchilla Humo Red
- Clarglas Master Carré
- Transparente

***Opción serigrafía color vitrificada.**

MIKONOS

BAÑO CUATRO HOJAS PLEGABLES,
DESLIZANTES Y ABATIBLES

Especificaciones técnicas

Serigrafías

Transparente, Rayas Mate, Franja Mate, Cristal Mate, Sticks, Bucle, Brizna, York, Tokio, Laberinto, Grass, Paradise, Square, Chinchilla, Humo, Red, Clarglas, Master Carré.

Altura estándar ducha: 1950 mm. con la posibilidad de modificarla hasta un máximo de 2200 mm.

Cualquier variación en la altura estándar tendrá un incremento del 10 % en el precio de la mampara.

Incluye cierre magnético, compensadores laterales y rodamientos regulables. Sistema plegable deslizante: posibilidad de combinar con lateral deslizante.

Altura para mamparas de bañera 1500 mm.

Opción de Nesvit Clean 21€ P.V.P. por cristal.

MEDIDAS PERFILES

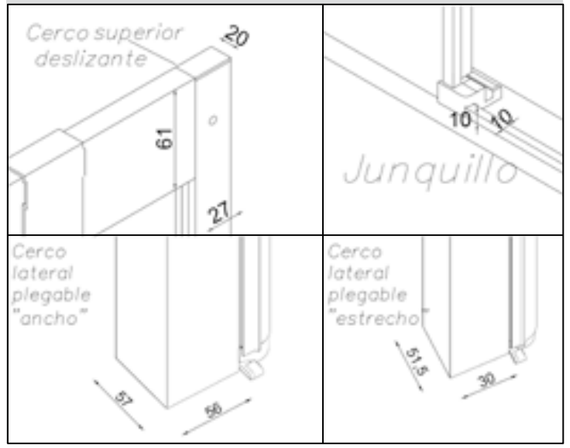

BÁLTICO

DUCHA ABIERTA AL VÉRTICE, DOS HOJAS PLEGABLES CORREDERAS Y UNA HOJA CORREDERA

DATOS TÉCNICOS

Número de hojas: 4

Hojas fijas: 1

Hojas correderas: 1

Hojas plegables: 2

Espesor del vidrio y acrílico: 4 mm.

Cierre: Al vértice

PERFILES

Cromo Brillo

- Blanco Pergamón
- Cromo Mate

CRISTALES

Transparente

- Rayas Mate Franja Mate
- Sticks Bucle Brizna
- York Tokio Laberinto
- Grass Paradise Square
- Chinchilla Humo Red
- Clarglas Master Carré

ACRÍLICO

***Opción serigrafía color vitrificada.**

ARAL

DUCHA DOS HOJAS PLEGABLES INTERIOR / EXTERIOR Y CORREDERAS

DATOS TÉCNICOS

Número de hojas: 2

Hojas plegables: 2

Espesor del vidrio y acrílico: 4 mm.

PERFILES

Cromo Brillo

- Blanco Pergamón
- Cromo Mate

CRISTALES

Bucle

- Rayas Mate Franja Mate
- Sticks Transparente
- Brizna Tokio Laberinto
- Grass Paradise Square
- Chinchilla Humo Red
- Clarglas York Master Carré

ACRÍLICO

***Opción serigrafía color vitrificada.**

CASPIO

DUCHA APERTURA FRONTAL
DOS FIJOS Y UNA PUERTA
CORREDERA

DATOS TÉCNICOS

Número de hojas: 3

Hojas fijas: 2

Hojas correderas lateral: 1

Espesor del vidrio y acrílico: 4 mm.

Cierre: Al vértice

PERFILES

Cromo Brillo

- Blanco Pergamón
- Cromo Mate

CRISTALES

Transparente

- Rayas Mate Franja Mate
- Sticks Bucle Brizna
- York Tokio Laberinto
- Grass Paradise Square
- Chinchilla Humo Red
- Clarglas Master Carré

ACRÍLICO

***Opción serigrafía color vitrificada.**

EGÉO

DUCHA CUATRO HOJAS
PLEGABLES INTERIOR / EXTERIOR
Y CORREDERAS

DATOS TÉCNICOS

Número de hojas: 4

Hojas plegables: 4

Espesor del vidrio y acrílico: 4 mm.

PERFILES

Cromo Brillo

- Blanco Pergamón
- Cromo Mate

CRISTALES

Transparente

- Rayas Mate Franja Mate
- Sticks Bucle Brizna
- York
- Tokio Laberinto Grass
- Paradise Square
- Chinchilla
- Humo Red Clarglas
- Master Carré

ACRÍLICO

***Opción serigrafía color vitrificada.**

CORAL

BAÑO CUATRO HOJAS PLEGABLES
INTERIOR / EXTERIOR Y CORREDERAS

DATOS TÉCNICOS

Número de hojas: 4

Hojas plegables: 4

Espesor del vidrio y acrílico: 4 mm.

***Opción serigrafía color vitrificada.**

PERFILES

Cromo Brillo

- Blanco Pergamón
- Cromo Mate

CRISTALES

Transparente

- Rayas Mate Franja Mate
- Sticks Bucle Brizna
- York Tokio Laberinto
- Grass Paradise Square
- Chinchilla Humo Red
- Clarglas Master Carré

ACRÍLICO

Especificaciones técnicas

- **Serigrafías**

  Transparente, Rayas Mate, Franja Mate, Cristal Mate, Sticks, Bucle, Brizna, York, Tokio, Laberinto, Grass, Paradise, Square, Chinchilla, Humo, Red, Clarglas, Master Carré.

- **Altura estándar ducha: 1950 mm. con posibilidad de modificarla hasta un máximo de 2200 mm.**

  Cualquier variación en la altura estándar tendrá un incremento del 10 % en el precio de la mampara.

  Altura estándar baño: 1500 mm.

  Incluye cierre magnético y compensadores laterales.

  Sistema plegable corredera: posibilidad de combinar con lateral corredera.

  Opción de Nesvit Clean 21€ P.V.P. por cristal.

- **NOTA IMPORTANTE: Esta serie tiene un sistema anti panico pudiendo plegar en ambos sentidos hacia dentro y hacia fuera.**

- **Acabados perfil:** Blanco, Pergamón, Cromo Brillo y Cromo Mate.

- **MEDIDAS PERFILES**

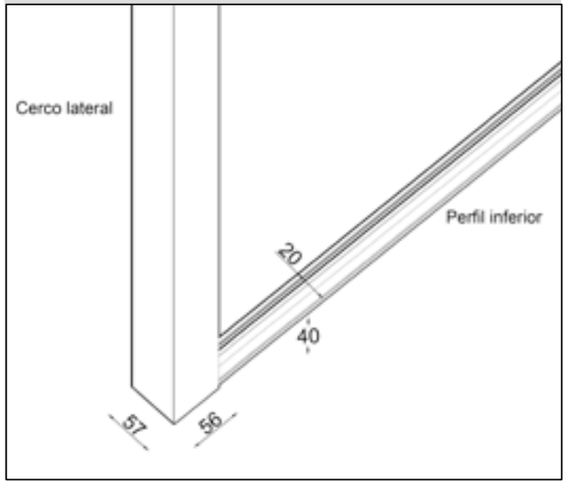

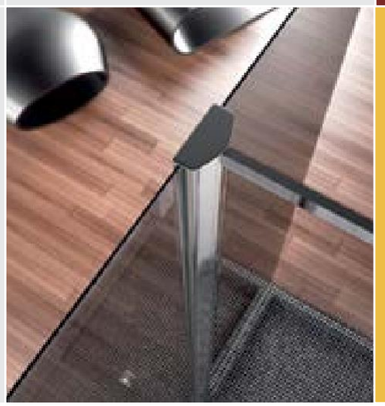

PANELES PREMIUM

Línea
PANELES PREMIUM P.102

P.102 **Horus**
P.103 **Eolo**
P.103 **Orán**
P.104 **Nubia**
P.105 **Hades**
P.106 **Isis**
P.107 **Osiris**
P.108 **Argel**
P.108 **Cairo**
P.109 **Burundi**
P.110 **PRE300**
P.111 Info. **Técnica**

Nesguel mamparas de baño

HORUS

FIJOS GRANDES DIMENSIONES
PARTIDOS EN VERTICAL

*** Cristal "Espía" opcional**

DATOS TÉCNICOS

Número de hojas: 2

Espesor del vidrio: 8 mm.

PERFILES

Cromo Brillo

CRISTALES

Humo -Espía

● Rayas ● Mate Franja ● Mate ● Sticks ● Bucle ● Brizna ● Tokio ● Laberinto ● Grass ● Paradise Square ● Chinchilla ● Transparente ● Red ● Clarglas ● Master Carré

***Opción serigrafía color vitrificada.**

EOLO

FIJO DE CRISTAL
CON PERFL

DATOS TÉCNICOS

Número de hojas: 1

Espesor del vidrio: 6 mm.

PERFILES

Cromo Brillo

● Blanco ● Cromo Mate

CRISTALES

Transparente

● Rayas ● Mate Franja ● Mate ● Sticks ● Bucle ● Brizna ● Tokio ● Laberinto ● Grass ● Paradise Square ● Chinchilla ● Humo ● Red ● Clarglas ● Master Carré

***Opción serigrafía color vitrificada.**

ORÁN

DUCHA FIJA

DATOS TÉCNICOS

Número de hojas: 1

Espesor del vidrio: 6 mm.

BISAGRAS

Cromo

CRISTALES

Transparente

● Rayas ● Mate Franja ● Mate ● Sticks ● Bucle ● Brizna ● York ● Tokio ● Laberinto ● Grass ● Paradise ● Square ● Chinchilla ● Humo ● Red ● Clarglas ● Master Carré

***Opción serigrafía color vitrificada.**

NUBIA

BAÑO ABATIBLE

PRE100

EN STOCK DISPONIBLE ENTREGA INMEDIATA

DATOS TÉCNICOS

Número de hojas: 1

Hojas abatibles: 1

Espesor del vidrio: 6 mm.

PERFILES

Cromo Brillo

- Blanco Pergamón
- Cromo Mate

CRISTALES

Transparente

- Rayas Mate Franja Mate
- Sticks Bucle Brizna
- Tokio Laberinto Grass
- Paradise Square Chinchilla Humo Red Clarglas
- Master Carré

***Opción serigrafía color vitrificada.**

PRE400

PRE400

EN STOCK DISPONIBLE ENTREGA INMEDIATA

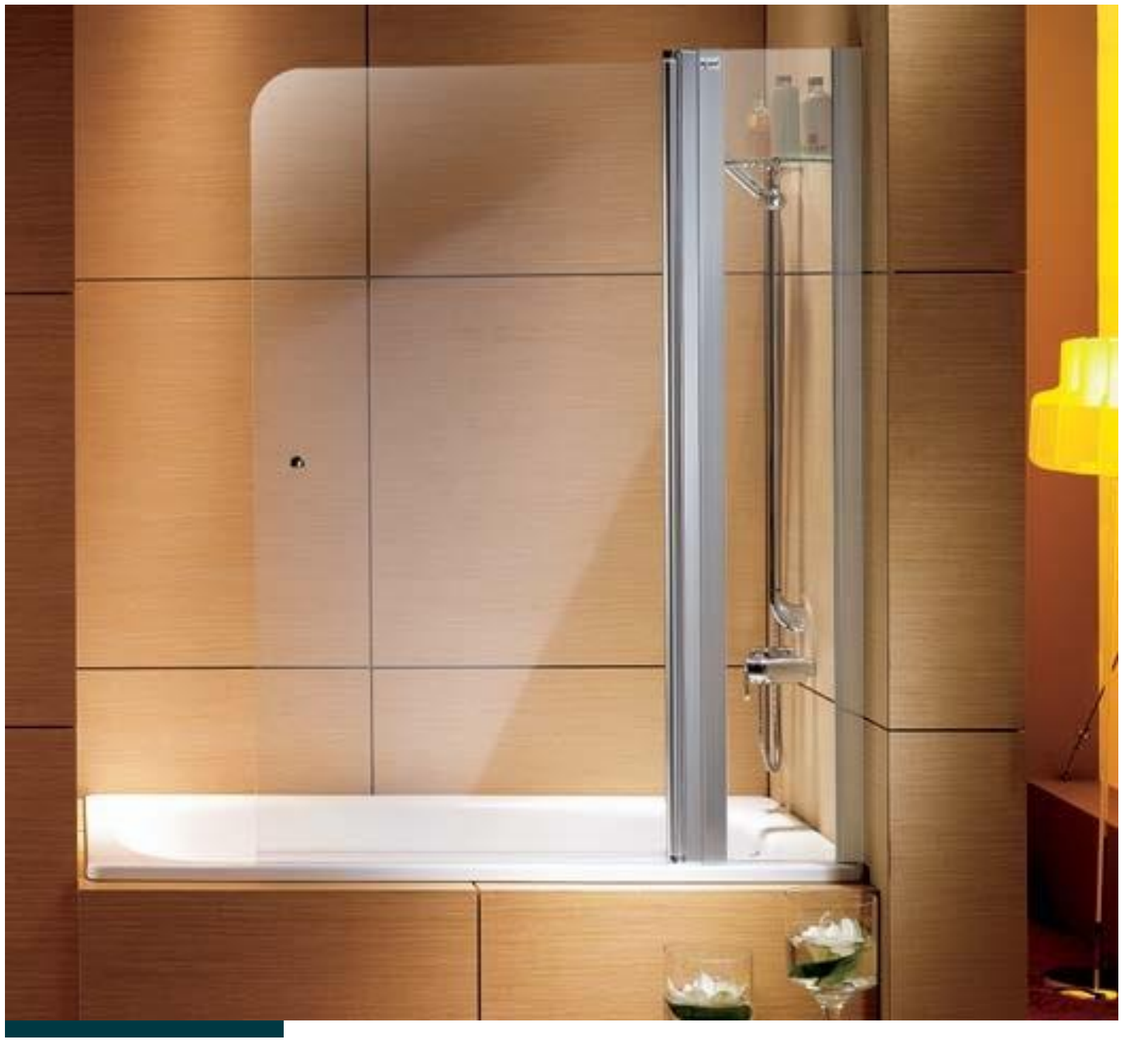

HADES

BAÑO ABATIBLE

DATOS TÉCNICOS

Número de hojas: 2

Hojas fijas: 1

Hojas abatibles: 1

Espesor del vidrio: 6 mm.

PERFILES

Cromo Brillo

- Blanco Pergamón
- Cromo Mate

CRISTALES

Transparente

- Rayas Mate Franja Mate
- Sticks Bucle Brizna
- Tokio Laberinto Grass
- Paradise Square Chinchilla Humo Red Clarglas
- Master Carré

***Opción serigrafía color vitrificada.**

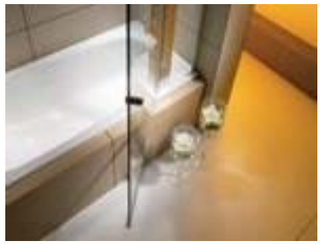

ISIS
BAÑO ABATIBLE

DATOS TÉCNICOS

Número de hojas: 1

Hojas abatibles: 1

Espesor del vidrio: 6 mm.

PERFILES

Cromo Brillo

- Blanco Pergamón
- Cromo Mate

CRISTALES

Mate

- Rayas
- Mate Franja
- Sticks
- Bucle
- Brizna
- Tokio
- Laberinto
- Grass
- Paradise
- Square
- Chinchilla
- Humo
- Red
- Clarglas
- Master Carré
- Transparente

***Opción serigrafía color vitrificada.**

OSIRIS
BAÑO ABATIBLE

DATOS TÉCNICOS

Número de hojas: 2

Hojas fijas: 1

Hojas abatibles: 1

Espesor del vidrio: 6 mm.

PERFILES

Cromo Brillo

- Blanco Pergamón
- Cromo Mate

CRISTALES

Mate

- Rayas
- Mate Franja
- Sticks
- Bucle
- Brizna
- Tokio
- Laberinto
- Grass
- Paradise
- Square
- Chinchilla
- Humo
- Red
- Clarglas
- Master Carré
- Transparente

RAMSES
BAÑO CURVO ABATIBLE

DATOS TÉCNICOS

Número de hojas: 1

Hojas abatibles: 1

Espesor del vidrio: 6 mm.

PERFILES

Cromo Brillo

- Blanco Pergamón
- Cromo Mate

CRISTALES

Transparente

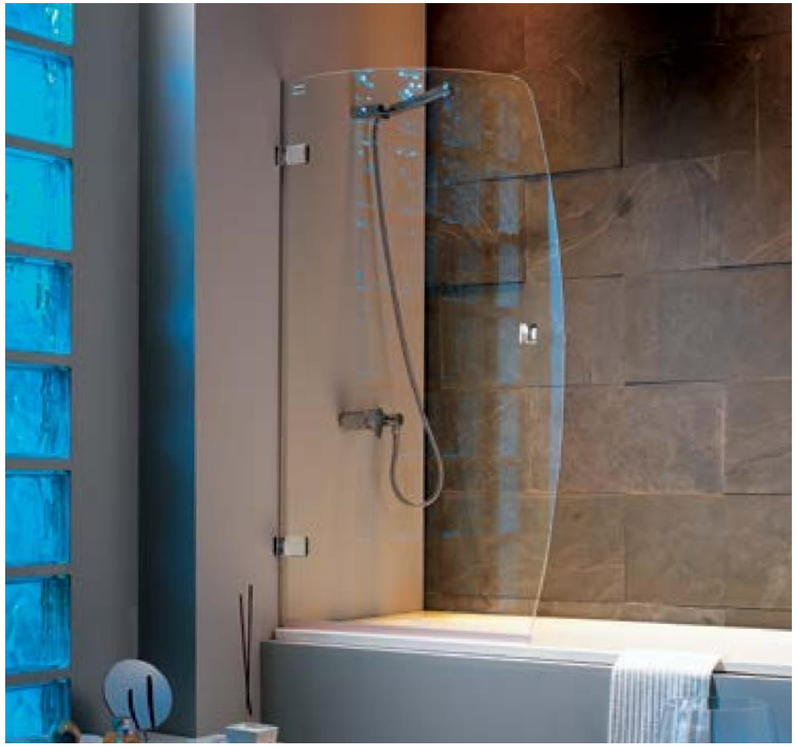

ARGEL

BAÑO UNA PUERTA
ABATIBLE 90º

DATOS TÉCNICOS

Número de hojas: 1

Espesor del vidrio: 6 mm.

BISAGRAS

Cromo

CRISTALES

Transparente

- Rayas Mate Franja Mate
- Sticks Bucle Brizna York
- Tokio Laberinto Grass
- Paradise Square Chinchilla
- Humo Red Clarglas
- Master Carré

***Opción serigrafía color vitrificada.**

CAIRO

BAÑO UN FIJO Y UNA
PUERTA ABATIBLE 90º

DATOS TÉCNICOS

Número de hojas: 2

Hojas fijas: 1

Hojas abatibles: 1

Espesor del vidrio: 6 mm.

BISAGRAS

Cromo

CRISTALES

Transparente

- Rayas Mate Franja Mate
- Sticks Bucle Brizna York
- Tokio Laberinto Grass
- Paradise Square Chinchilla
- Humo Red Clarglas
- Master Carré

***Opción serigrafía color vitrificada.**

BURUNDI

BAÑO FIJO

DATOS TÉCNICOS

Número de hojas: 1

Espesor del vidrio: 6 mm.

***Opción serigrafía color vitrificada.**

BISAGRAS

Cromo

CRISTALES

Transparente

- Rayas Mate Franja Mate
- Sticks Bucle Brizna York
- Tokio Laberinto Grass
- Paradise Square Chinchilla
- Humo Red Clarglas
- Master Carré

PANELES PREMIUM Ducha

Especificaciones técnicas

Serigrafías

Transparente, Rayas Mate, Franja Mate, Cristal Mate, Sticks, Bucle, Brizna, York, Tokio, Laberinto, Grass, Paradise, Square, Chinchilla, Humo, Red, Clarglas, Master Carré.

Altura estándar de ducha: 1950 mm. con la posibilidad de cambiarla a 2200 mm.

Cualquier variación en la altura estándar tendrá un incremento del 10 % en el precio de la mampara.

Altura estándar de baño: 1500 mm.

Opción de Nesvit Clean 21€ P.V.P. por cristal.

Acabados perfil:
Blanco, Pergamón, Cromo Brillo y Cromo Mate.

En los modelos PRE100, PRE300, PRE400, PRE150 y PRE450 tratamiento opcional **NESVIT Clean 30 € P.V.P. por cristal**.

MEDIDAS PERFILES

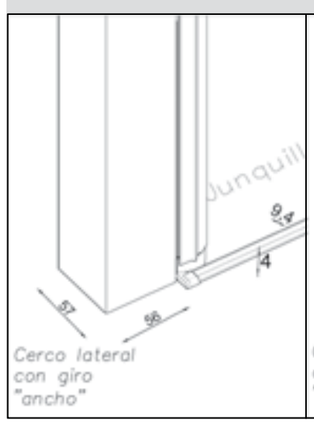

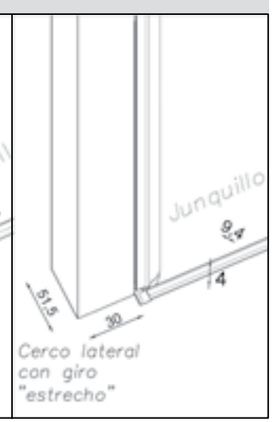

PANELES PREMIUM Bañera

Especificaciones técnicas

Serigafías

Transparente, Rayas Mate, Franja Mate, Cristal Mate, Sticks, Bucle, Brizna, York, Tokio, Laberinto, Grass, Paradise, Square, Chinchilla, Humo, Red, Clarglas, Master Carré.

Altura estándar de ducha: 1950 mm. con la posibilidad de cambiarla a 2200 mm.

Cualquier variación en la altura estándar tendrá un incremento del 10 % en el precio de la mampara.

Altura estándar de baño: 1500 mm.

*Los modelos ISIS, OSIRIS, CAIRO, ARGEL Y RAMSES no se pueden fabricar en medidas especiales.

Opción de Nesvit Clean 21€ P.V.P. por cristal.

Acabados perfil:
Blanco, Pergamón, Cromo Brillo y Cromo Mate.

MEDIDAS PERFILES

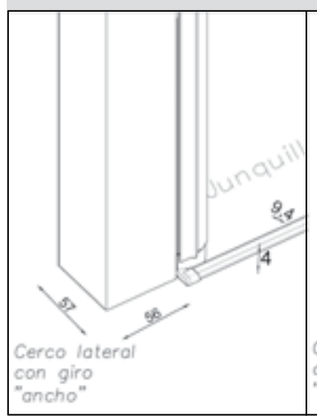

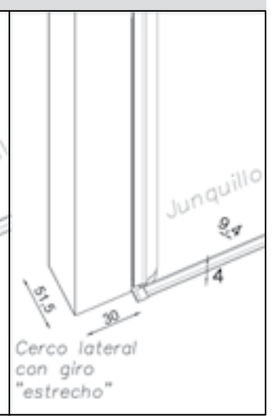

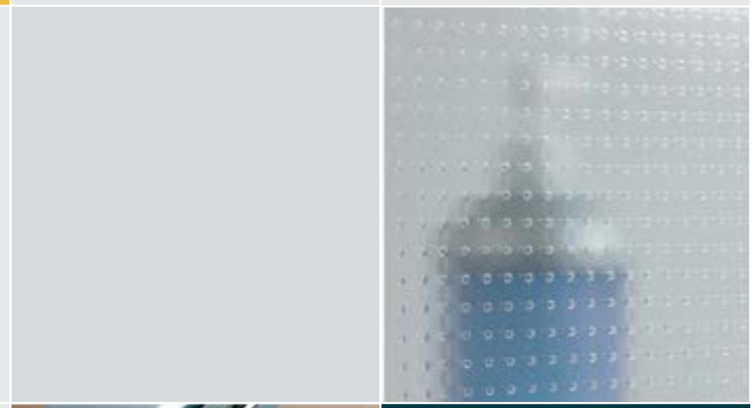

ARMARIOS ACCESORIOS y tiradores

Línea
ARMARIOS P.126

P.126 **Sahara**
P.127 **Pampa**
P.127 **Gobi**
P.129 Info **Técnica**
P.130 Cristales, Perfiles
P.131 Tiradores, pomos y tirantes
P.132 Serigrafías
P.138 Repuestos, tubos y ángulos

Nesguel mamparas de baño

SAHARA

ARMARIOS PUERTAS CORREDERAS

DATOS TÉCNICOS

Espesor del vidrio: 4 mm.

PERFILES

Cromo Brillo

- Blanco Pergamón
- Cromo Mate

CRISTALES

Transparente

- York Mate Franja
- Chinchilla Master Carré
- Rayas Mate Clarglas

PAMPA

ARMARIO PUERTAS PLEGABLES

DATOS TÉCNICOS

Espesor del vidrio: 4 mm.

PERFILES

Cromo Brillo

- Blanco Pergamón
- Cromo Mate

CRISTALES

Clarglas

- York Mate Franja
- Chinchilla Master Carré
- Rayas Mate Transparente

ACRÍLICO

GOBI

ARMARIO PUERTAS ABATIBLES

DATOS TÉCNICOS

Espesor del vidrio: 6 mm.

PERFILES

Cromo Brillo

- Blanco Pergamón
- Cromo Mate

CRISTALES

Chinchilla

- York Mate Franja
- Clarglas Master Carré
- Rayas Mate Transparente

Especificaciones técnicas

Serigrafías

Transparente, Rayas Mate, Franja Mate, Cristal Mate, Sticks, Bucle, Brizna, York, Tokio, Laberinto, Grass, Paradise, Square, Chinchilla, Humo, Red, Clarglas, Master Carré.

Altura ducha estándar: 1950 mm. con posibilidad de modificarla hasta un máximo de 2200 mm.

Cualquier variación en la altura estándar tendrá un incremento del 10% en el precio del armario.

Posibilidad de fabricar con altura para bañera (consultar tarifa).

Opción de Nesvit Clean 21€ P.V.P. por cristal.

Incluye cierres magnéticos, perfiles compensadores laterales y un kit de 4 barras verticales con apoyos regulables para 3 entrepaños (estos últimos no incluidos en el precio).

MEDIDAS PERFILES

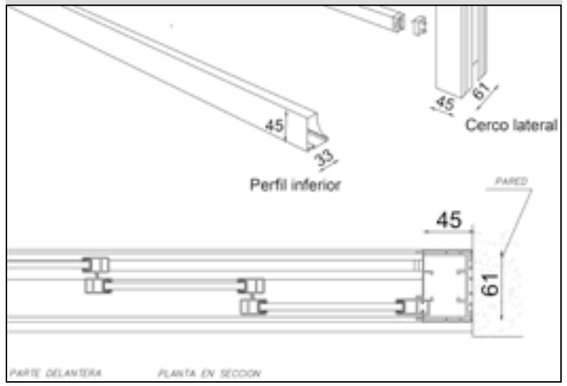

CRISTALES

TRANSPARENTE

HUMO

MATE

CHINCHILLA

MASTER CARRÉ

ESPÍA
INCREMENTO +30% SOBRE TARIFA
CRISTALES ESPECIALES.

PERFILES

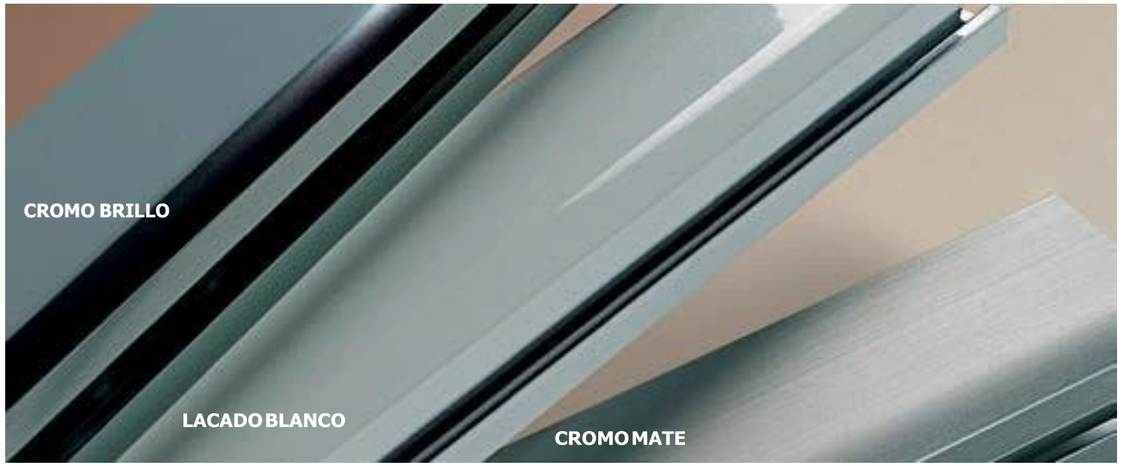

Tiradores, Pomos y Tirantes

Tirante - Jabonera

Toallero 120 €P.V.P.

Serie Sheila - Paneles Premium

Serie Bisagras

Serie Plegable Deslizante

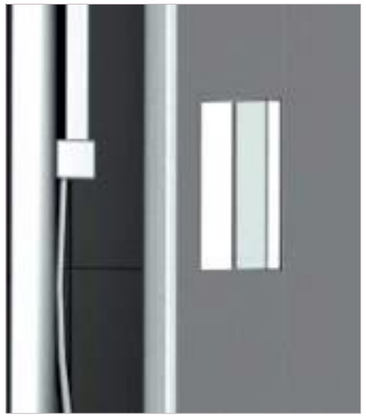

Serie Lusso

Serie Nes

Serie Naele y Ariglo

Opcional

Serie Lus y New Omega

SERIGRAFIAS

Serigrafía 01

Serigrafía 02

Serigrafía 03

Serigrafía 08

SERIGRAFIAS (color vitrificadas)

Serigrafía 05

Serigrafía 06

Serigrafía 09

Serigrafía 10

* VITAL - BATH Y NESGUEL ofrecen la opción "CLEAN", un tratamiento para facilitar la limpieza de manchas de cal y otras sustancias.

SERIGRAFIAS (color vitrificadas)

Serigrafía 11

SERIGRAFIAS (mateadas)

Serigrafía Rayas

Serigrafía Bucle

SERIGRAFIAS (mateadas)

Serigrafía Brizna

Serigrafía Sticks

Serigrafía Laberinto

Serigrafía Grass

* VITAL - BATH Y NESGUEL ofrecen la opción "CLEAN", un tratamiento para facilitar la limpieza de manchas de cal y otras sustancias.

SERIGRAFIAS (mateadas)

Serigrafía York

Serigrafía Mate Franja

Serigrafía Square

Serigrafía Paradise

SERIGRAFIAS (mateadas)

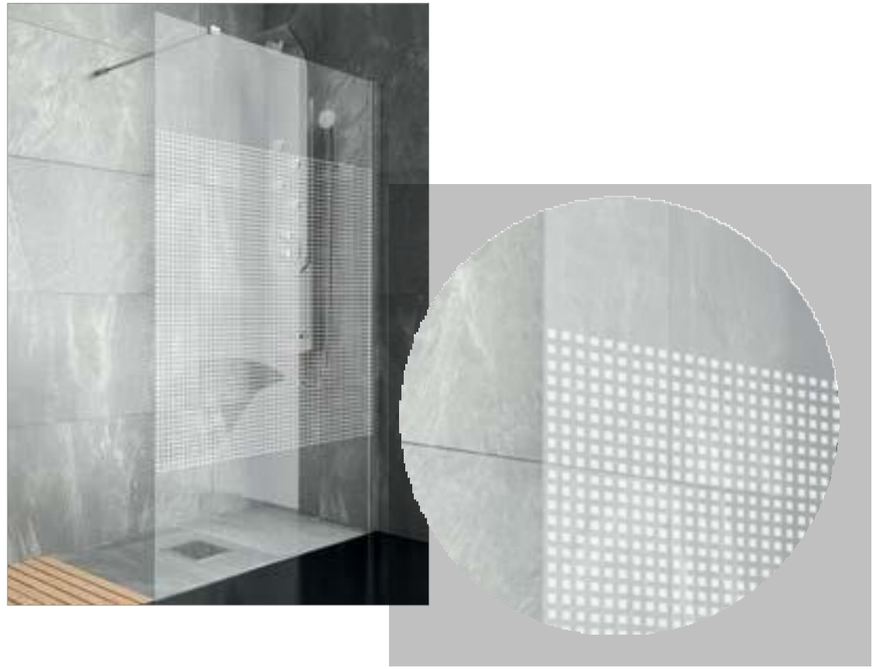

Serigrafía Red

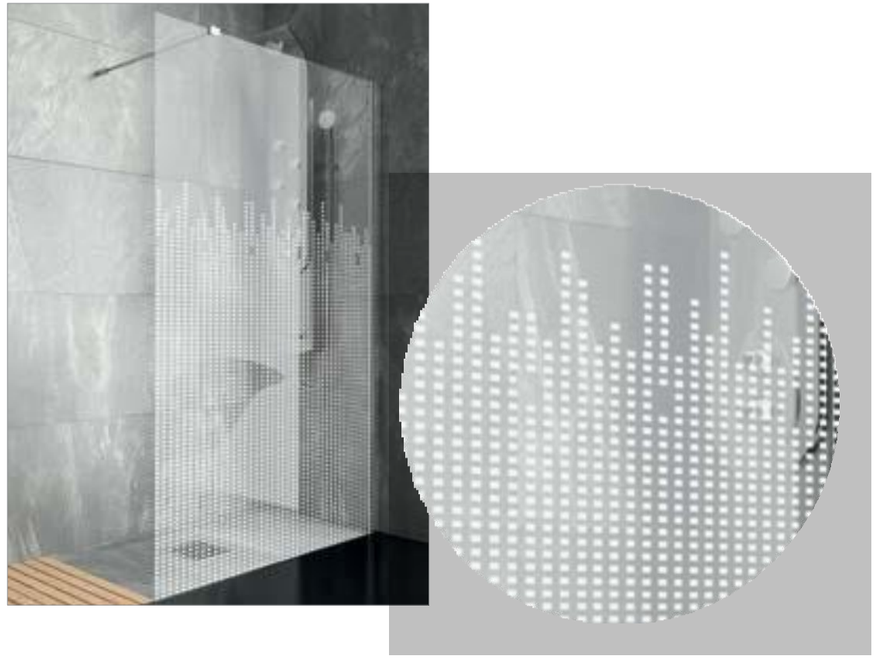

Serigrafía Tokio

VITAL - BATH Y NESGUEL ofrecen la opción "CLEAN", un tratamiento para facilitar la limpieza de manchas de cal y otras sustancias.